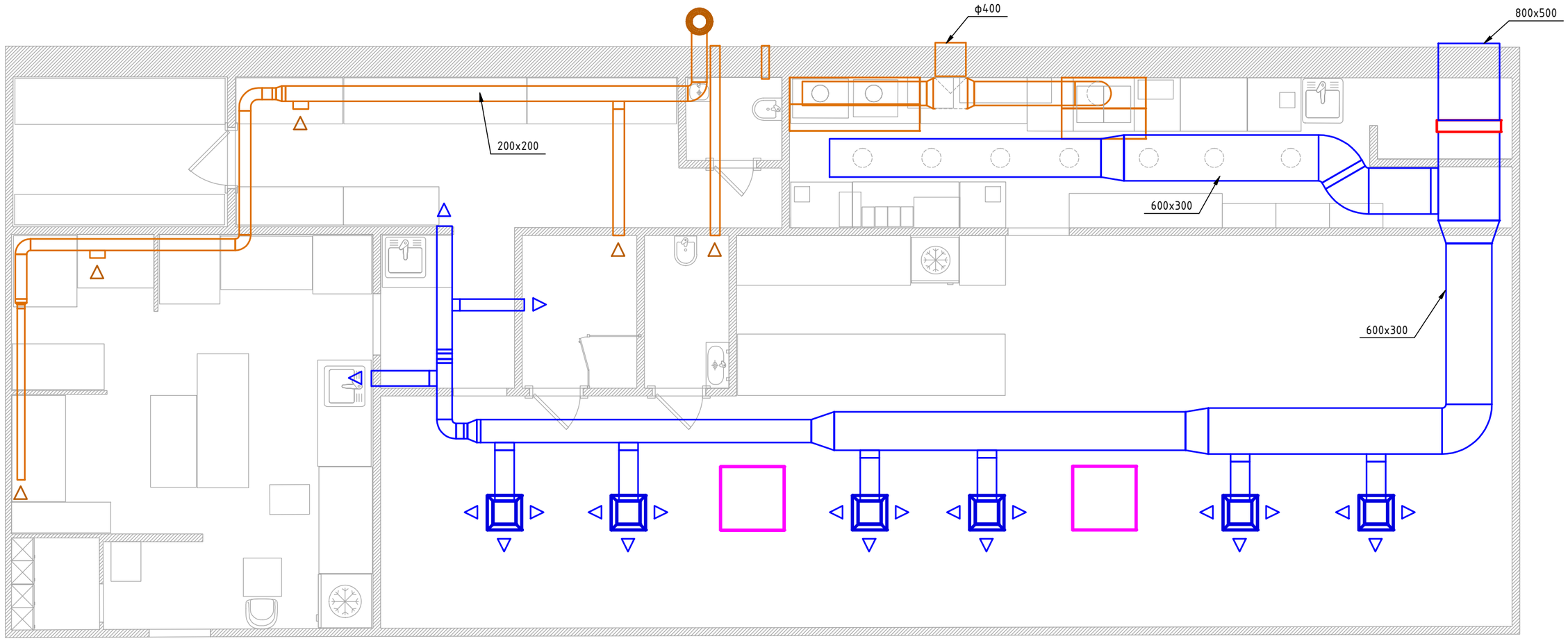

Согласовано

Взам. инв. №

Подпись и дата

Инв. № подл.

						ПД.01.2026-ОВ-ГР-ИС
Изм.	Кол. уч.	Лист	№ док.	Подп.	Дата	Разработка проектной документации по вентиляции.
Разработал	Гаджимирзоев					ГИРО
Проверил						
ГИП						
Н.контроль						

Стадия	Лист	Листов
П		

Копировал

Формат А3

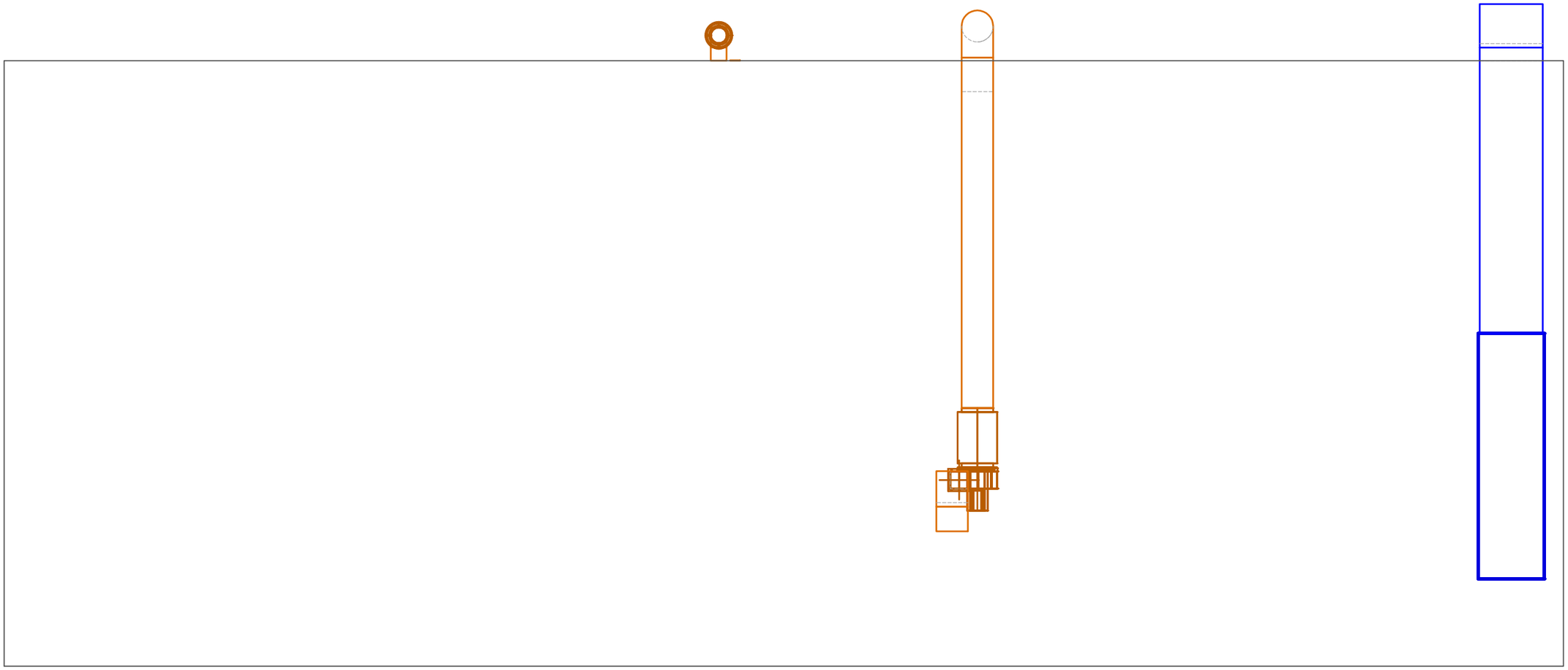

Согласовано

Взам. инв. №

Подпись и дата

Инв. № подл.

						ПД.01.2026-ОВ-ГР-ИС
						Разработка проектной документации по вентиляции.
Изм.	Кол. уч.	Лист	№ док.	Подп.	Дата	
Разработал		Гаджимирзоев				ГИРО
Проверил						
ГИП						
Н.контроль						

Стадия	Лист	Листов
П		

Копировал

Формат А3

Согласовано			

Инв. № подл.	Подпись и дата	Взам. инв. №

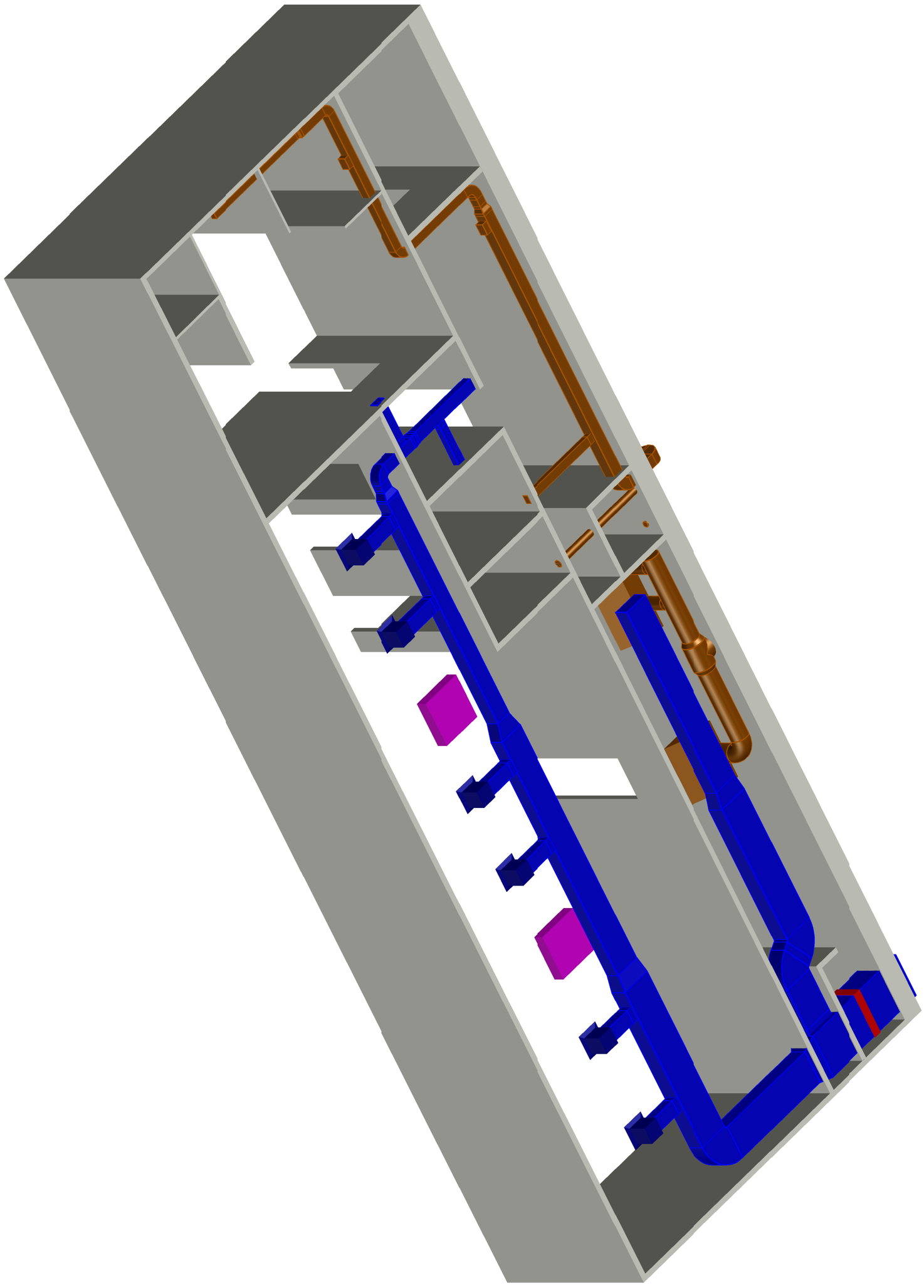

Копировал

Формат А3

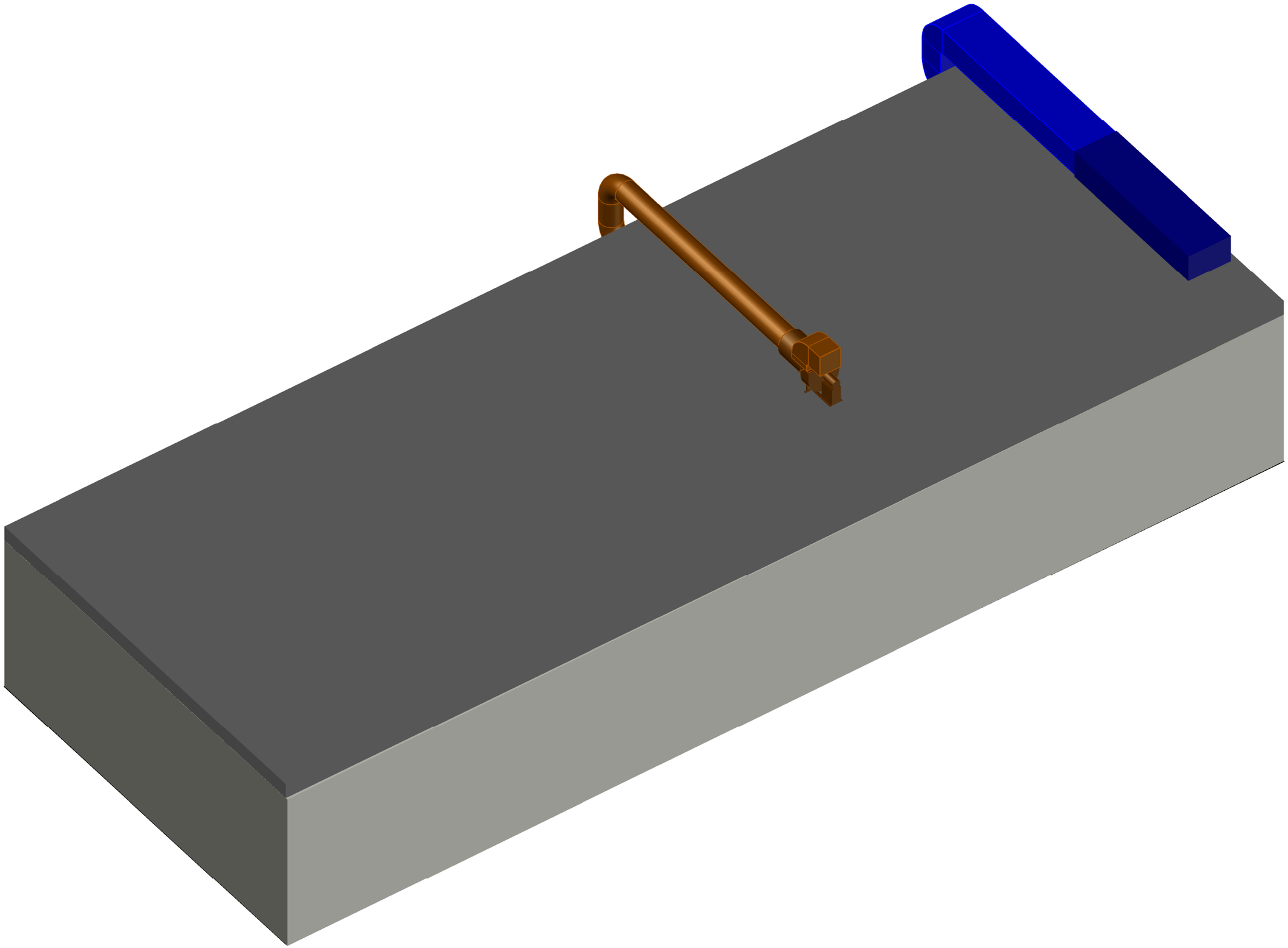

Согласовано

Взам. инв. №

Подпись и дата

Инв. № подл.